Montagezeichnung Lagerwagen

Lagerwagen für Hallenboden-Schutzbeläge

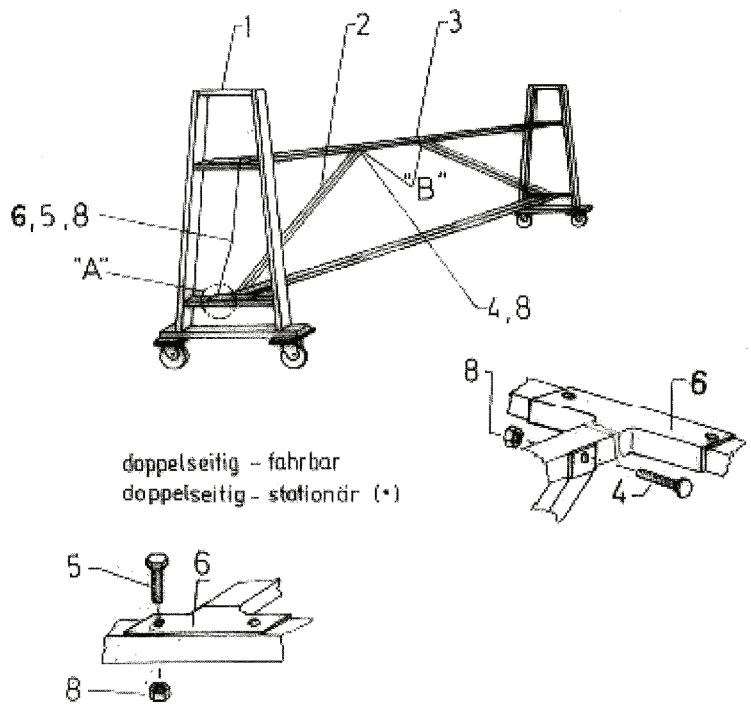

	Pos.	Stck.	Bezeichnung		
	1	2	Seitenteil		
*1	2	1	Diagonalverbinder		
	3	1	Längsverbinder oben		
	4	8	Sechskantschraube	M 10 x 65	DIN 933
	5	8	Sechskantschraube	M 10 x 55	DIN 933
	6				
	8	10	Sechskantmutter	M 10	DIN 934

(•) Räder entfallen

Morgenroth GmbH
Spezialbeläge
Hofer Str. 13
95632 Wunsiedel
DEUTSCHLAND

Geschäftsführer:
Markus u. Christian Morgenroth
Sitz Wunsiedel
RG Hof HRB 1110
ID-Nr. DE 132 952 253

Bankverbindung:
VR-Bank Fichtelgebirge-Frankenwald

IBAN DE44 7816 0069 0009 4380 09
BIC GENODEF1MAK

Fon (0049) 0 92 32 - 99 15 44
Fax (0049) 0 92 32 - 99 15 45

Email info@morgenroth.eu
www.morgenroth.eu